По вопросам продаж и поддержки обращайтесь:

Архангельск (8182)63-90-72
Астана +7(7172)727-132
Белгород (4722)40-23-64
Брянск (4832)59-03-52
Владивосток (423)249-28-31
Волгоград (844)278-03-48
Вологда (8172)26-41-59
Воронеж (473)204-51-73
Екатеринбург (343)384-55-89
Иваново (4932)77-34-06
Ижевск (3412)26-03-58
Казань (843)206-01-48
Калининград (4012)72-03-81
Калуга (4842)92-23-67
Кемерово (3842)65-04-62
Киров (8332)68-02-04
Краснодар (861)203-40-90
Красноярск (391)204-63-61
Курск (4712)77-13-04
Липецк (4742)52-20-81
Магнитогорск (3519)55-03-13
Москва (495)268-04-70
Мурманск (8152)59-64-93
Набережные Челны (8552)20-53-41
Нижний Новгород (831)429-08-12
Новокузнецк (3843)20-46-81
Новосибирск (383)227-86-73
Орел (4862)44-53-42
Оренбург (3532)37-68-04
Пенза (8412)22-31-16
Пермь (342)205-81-47
Ростов-на-Дону (863)308-18-15
Рязань (4912)46-61-64
Самара (846)206-03-16
Санкт-Петербург (812)309-46-40
Саратов (845)249-38-78
Смоленск (4812)29-41-54
Сочи (862)225-72-31
Ставрополь (8652)20-65-13
Тверь (4822)63-31-35
Томск (3822)98-41-53
Тула (4872)74-02-29
Тюмень (3452)66-21-18
Ульяновск (8422)24-23-59
Уфа (347)229-48-12
Челябинск (351)202-03-61
Череповец (8202)49-02-64
Ярославль (4852)69-52-93

Единый адрес: atf@nt-rt.ru | http://www.ashcroft.nt-rt.ru

Модели KJ1, KJ1HT. Преобразователи давления

Особенности

- Абсолютное и избыточное давление
- Высокая рабочая температура
- Пищевое исполнение
- Исполнение IP65 и IP68

Техническая информация	KJ1	KJ1HT
Сенсор	Пьезорезистивный мост на керамической мембране	
Диапазоны [бар] Превышение [бар]	0,25* 0,4* 0,6* 1 1,6 2,5 4 6 10 16 25 (* - не для KJ1HT) 0,5 0,8 1,2 2 3,2 5 8 12 20 32 50	
Тип давления	Абсолютное, избыточное, разрежение	
Соединение	G ¾ B, G 1 ½ B, G ¼ B, G ⅜ B, G ½ B, ½ NPT Конический фланец DN 20, 25, 32, 40, 50 Зажим (ISO 2852) DN 20, 25	
Соединение Сенсорный элемент Корпус	Нержавеющая сталь 316Ti (1.4571) Мембрана из нержавеющей стали 316 (1.4401) Нержавеющая сталь 304 (1.4301)	
Напряжение питания	12...30 В (DC)	
Выходные сигналы	4 … 20 мА (двухпроводная схема), 0 … 20 мА (трехпроводная схема) 0 … 10 В (трехпроводная схема), 0 … 5 В (трехпроводная схема) 1 … 6 В, 1 … 5 В (трехпроводная схема)	
Сопротивление нагрузки для вых. сигнала 4...20 мА	≤ (UB-9V) / 0,02 A	
Сопротивление изоляции разъем/корпус	> 1МОм при 50 В (DC)	
Прочность изоляции	350 В (AC)	
Ток питания	макс. 5 мА для вольтовых выходных сигналов, 20 мА для 4-20 мА	
Погрешность Повторяемость Время реакции (10...90%)	0,5 % (полной шкалы) ≤ 0,1 % (полной шкалы) ≤ 3 мс	
Рабочая температура Температура среды Температура хранения Компенс. Температура Температурный эффект	-30 … 85 °C -30 … 100 °C, -30 … 200 °C (модель KJ1HT) -40 … 100 °C -10...70 °C ± 0,3 % / 10 K от 0...100°C от 0,4 бар, ± 0,6 % / 10 K от 0...100°C при 0,25 бар	
Ударная нагрузка	100 г / 4 мс	
Вибрация	≤ 0,1 % при 0...2000Гц	
Дрейф нуля	≤ 0,02 % (F.S.)	
Электрическое соединение	Угловой разъем DIN EN 175301-803 (4 пина), кабельный ввод	
Исполнение	IP65, опционально IP68	
Вес (кг)	0,25 … 0,32 (зависит от соединения)	
Аксессуары, опции	Разделительные мембраны, запорная арматура	

ASHCROFT INC.

ASHCROFT INC.

General dimensions [mm]

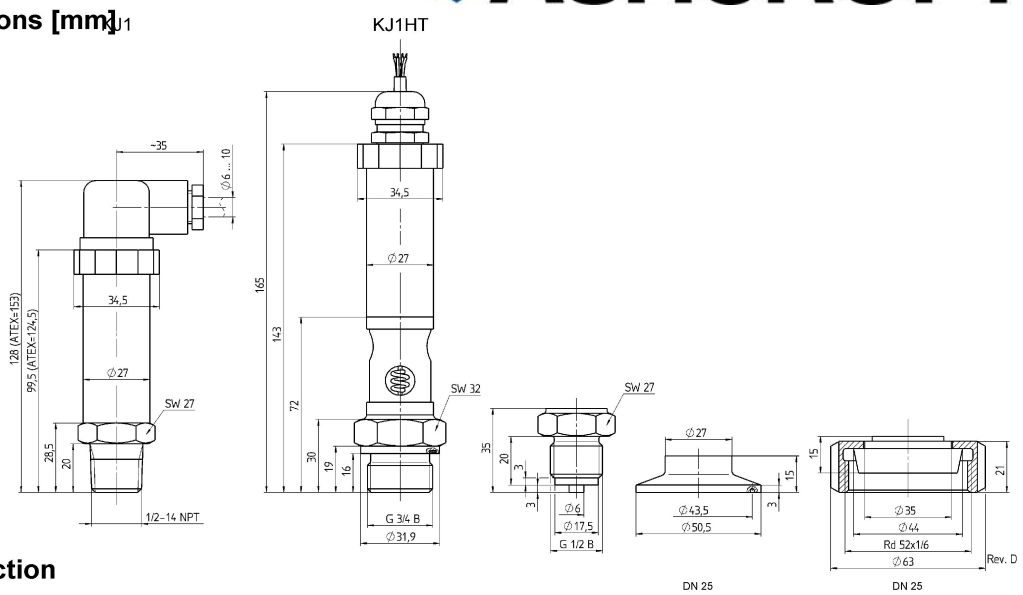

Electrical connection

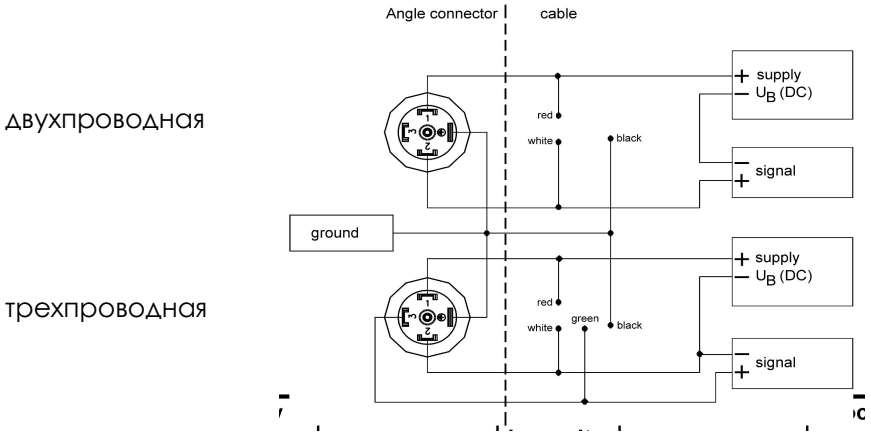

Информация для заказа

Тип	Выходной сигнал	Погрешность	Диапазоны	Ед. Изм	Исполнение	Соединение	Разъем	Опции
J1 **J1HT**	**(01)** 0...10 В **(05)** 0...5 В **(15)** 1...5 В **(16)** 1...6 В **(42)** 4...20 мА **(20)** 0...20 мА	**(050)** 0,5 % **(100)** 1,0 %	-1/ 0 -1/ 0,6 -1/ 1,5 -1/ 3 -1/ 5 -1/ 9 0/0,25 0/ 0,4	**БАР (изб.)**	**(=)** IP65 **(IP68)** IP68 Только с кабелем	**(MG4)** G ½ B **(M04)** ½ NPT **(MG2)** G ¼ B **(MG3)** G ⅜ B **(MG75F)** G ¾ B **(KNDN25)** Конический фланец **(KNDN25)** Зажим DN25	**(M1)** Угловой разъем **(F2)** Кабель **Указать длину в [м]**	**(NH)** **(HD1)** См. лист опций
			0/0,6 0/ 1 0/1,6 0/2,5 0/ 4 0/ 6 0/ 10 0/ 16 0/ 25	**БАР (изб.) (абс.)**				

По вопросам продаж и поддержки обращайтесь:

Архангельск (8182)63-90-72
Астана +7(7172)727-132
Белгород (4722)40-23-64
Брянск (4832)59-03-52
Владивосток (423)249-28-31
Волгоград (844)278-03-48
Вологда (8172)26-41-59
Воронеж (473)204-51-73
Екатеринбург (343)384-55-89
Иваново (4932)77-34-06
Ижевск (3412)26-03-58
Казань (843)206-01-48
Калининград (4012)72-03-81
Калуга (4842)92-23-67
Кемерово (3842)65-04-62
Киров (8332)68-02-04
Краснодар (861)203-40-90
Красноярск (391)204-63-61
Курск (4712)77-13-04
Липецк (4742)52-20-81
Магнитогорск (3519)55-03-13
Москва (495)268-04-70
Мурманск (8152)59-64-93
Набережные Челны (8552)20-53-41
Нижний Новгород (831)429-08-12
Новокузнецк (3843)20-46-81
Новосибирск (383)227-86-73
Орел (4862)44-53-42
Оренбург (3532)37-68-04
Пенза (8412)22-31-16
Пермь (342)205-81-47
Ростов-на-Дону (863)308-18-15
Рязань (4912)46-61-64
Самара (846)206-03-16
Санкт-Петербург (812)309-46-40
Саратов (845)249-38-78
Смоленск (4812)29-41-54
Сочи (862)225-72-31
Ставрополь (8652)20-65-13
Тверь (4822)63-31-35
Томск (3822)98-41-53
Тула (4872)74-02-29
Тюмень (3452)66-21-18
Ульяновск (8422)24-23-59
Уфа (347)229-48-12
Челябинск (351)202-03-61
Череповец (8202)49-02-64
Ярославль (4852)69-52-93

Единый адрес: atf@nt-rt.ru | http://www.ashcroft.nt-rt.ru