По вопросам продаж и поддержки обращайтесь:

Архангельск (8182)63-90-72
Астана +7(7172)727-132
Белгород (4722)40-23-64
Брянск (4832)59-03-52
Владивосток (423)249-28-31
Волгоград (844)278-03-48
Вологда (8172)26-41-59
Воронеж (473)204-51-73
Екатеринбург (343)384-55-89
Иваново (4932)77-34-06
Ижевск (3412)26-03-58
Казань (843)206-01-48
Калининград (4012)72-03-81
Калуга (4842)92-23-67
Кемерово (3842)65-04-62
Киров (8332)68-02-04
Краснодар (861)203-40-90
Красноярск (391)204-63-61
Курск (4712)77-13-04
Липецк (4742)52-20-81
Магнитогорск (3519)55-03-13
Москва (495)268-04-70
Мурманск (8152)59-64-93
Набережные Челны (8552)20-53-41
Нижний Новгород (831)429-08-12
Новокузнецк (3843)20-46-81
Новосибирск (383)227-86-73
Орел (4862)44-53-42
Оренбург (3532)37-68-04
Пенза (8412)22-31-16
Пермь (342)205-81-47
Ростов-на-Дону (863)308-18-15
Рязань (4912)46-61-64
Самара (846)206-03-16
Санкт-Петербург (812)309-46-40
Саратов (845)249-38-78
Смоленск (4812)29-41-54
Сочи (862)225-72-31
Ставрополь (8652)20-65-13
Тверь (4822)63-31-35
Томск (3822)98-41-53
Тула (4872)74-02-29
Тюмень (3452)66-21-18
Ульяновск (8422)24-23-59
Уфа (347)229-48-12
Челябинск (351)202-03-61
Череповец (8202)49-02-64
Ярославль (4852)69-52-93

Единый адрес: atf@nt-rt.ru | http://www.ashcroft.nt-rt.ru

Модель PD. Реле перепада давления

Особенности

- Удобная настройка порогов срабатывания
- Ex II 2 GD
- Исполнение IP66, NEMA 7, 9
- Высокое статическое давление

Техническая информация	PD		
Тип	**PDA**	**PDD**	**PDS**
Конструкция (исполнение)	Ex UL, CSA, CENELEC (ATEX)		
Измерительный механизм	Система: мембрана-поршень-цилиндр		
Функции реле	1 сетпоинт	2 сетпоинта независимые	1 сетпоинт
Зона нечувствительности	Настраиваемая (> 80%)	Фиксированная	Фиксированная
Диапазоны (мбар)	75 150 250 375		
Диапазоны (бар)	1 2 4 7 14 28		
Пределы для диапазонов	Мбар 1-4 бар 7-14 бар 28		
Статическое давление [бар]	0,37 35 69 69		
Давление разрушения [бар]	1,5 138 276 551		
Тип давления	Перепад		
Штуцер (пара)	¼ NPT (внутр.), ½ NPT (внутр.), ½ NPT (внеш.)/ ¼ NPT (внутр.) G ½ (внеш.), M20x1,5 (с адаптером) Возможны варианты исполнения по желанию заказчика		
Ориентация штуцера	Для диапазонов (мбар) снизу и сбоку, для диапазонов (бар) сбоку		
Штуцер (оба) Изм. система Корпус	Никелированная латунь, нержавеющая сталь 316 (1.4401), Монель Для диапазонов [мбар] эпоксидированная сталь, нерж сталь Buna N, Витон, Тефлон, нерж. Сталь 316 (1.4401) Эпоксидированный алюминий		
Класс точности	1 % (F.S.)		
Мощность микроконтактов	6 A 30 VDC, 22 A 250 VAC (см. таблицу микроконтактов)		
Взрывозащита	UL Класс 1 раздел B, C, D Eex d IIB+H_2 T6 SIRA 03 ATEX 1470		
Электр. Соединение	¾ NPT (внутр.), кабельный ввод, ½ NPT с передающей втулкой, M20x1,5		
Рабочая температура Температура среды Температура хранения Темп. Эффект	-25 … 60 °C Buna N и Тефлон -18 … 65 °C, Витон -7 … 150 °C, нерж. Сталь -18 … 150 °C -40 … 60 °C макс. 0,4 % / 10K		
Исполнение (UL) Исполнение (EN 60 529/IEC 529)	NEMA 7, 9 IP66		
Вес [мбар]/[бар] кг	3,0 / 3,2		
Опции	Разделительные мембраны, запорная арматура, адаптеры, NACE		

ASHCROFT INC.

Габаритные размеры [мм]

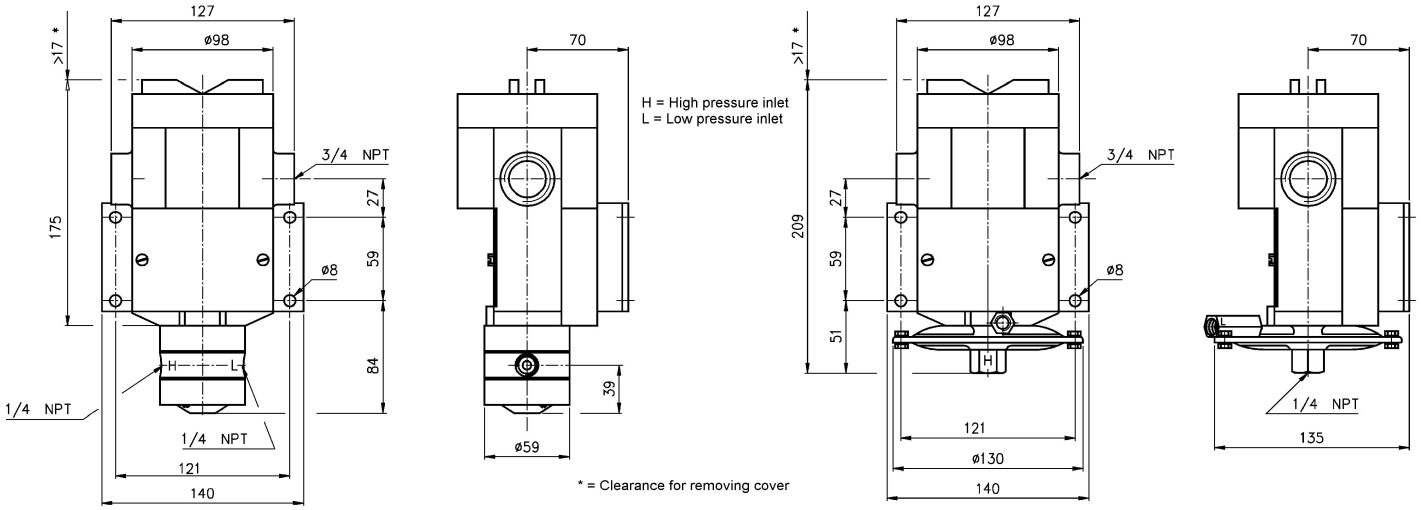

High pressure (PSID)

Low pressure (INH$_2$OD)

Rev.B

Информация для заказа

Реле	Материал системы	Штуцер	Исполнение	Диапазон	Ед. Изм	Электр. соединение	Опции
PDA **(H)** стандарт **(10 A 250 VAC, 6 A 30 VDC)** **(J)** герметичное исполнение **(11 A 250 VAC, 5 A 28 VDC)** **PDS PDD** **Од. Дв** **(C)** сверхпрочное исполнение **(22 A 250 VAC)** **(F) (FF)** атмосферостойкое исп. **(15 A 250 VAC)** **(G) (GG)** стандарт **(15 A 250 VAC, 6 A 30 VDC)** **(J) (JJ)** стандарт. гермет. **(11 A 250 VAC, 5 A 30 VDC)** **(K) (KK)** Суженный deadband **(15 A 250 VAC)** **(L) (LL)** гермет. (золотые контакты) **(1 A 125 VAC)** **(M) (MM)** Низкий уровень (зол. конт.) **(1 A 125 VAC)** **(P) (PP)** гермет. (суж. deadband) **(5 A 250 VAC)** **(S)** сверхпрочное исполнение DC **(10 A 125 VAC, 10 A 125 VDC)** **(W) (WW)** для аммиака **(5 A 250 VAC, 6 A 30 VDC)** **(Y) (YY)** высокая температура **(15 A 250 VAC)**	**(B)** Buna N* **(V)** Витон** **(T)** Тефлон* **(S)** сталь*** 316 (1.4401) * макс. -18...65 °C ** макс. - 7...150 °C *** макс. -18...150 °C Только для 15-1000 psi	**(25)** ¼ NPT (вн.) **(15)** G ½ B* **(06)** ¼ NPT (вн.)/ ½ NPT **(07)** ½ NPT (вн.) **(16)** M20x1,5* * с адаптерами	**(N7)** UL NEMA 7, 9 **(CEN3)** ATEX EEx d Кабельный ввод EEx d PG 13,5 **(CEN4)** ATEX EEx d ¾ NPT (внутр.)	30 60 100 150 15 30 60 100 200 400	In H_2O PSID Бар мбар по заказу	**(=)** Стандарт **(JL)** ¾ → ½ NPT втулка **(JM)** ¾ NPT→ M20x1,5 втулка	**(NH)** **(FS)** **(6B)** **(TM)** **(TA)** **(UD)** **(HS)** **(MD)** См. лист опций

По вопросам продаж и поддержки обращайтесь:

Архангельск (8182)63-90-72
Астана +7(7172)727-132
Белгород (4722)40-23-64
Брянск (4832)59-03-52
Владивосток (423)249-28-31
Волгоград (844)278-03-48
Вологда (8172)26-41-59
Воронеж (473)204-51-73
Екатеринбург (343)384-55-89
Иваново (4932)77-34-06
Ижевск (3412)26-03-58
Казань (843)206-01-48
Калининград (4012)72-03-81
Калуга (4842)92-23-67
Кемерово (3842)65-04-62
Киров (8332)68-02-04
Краснодар (861)203-40-90
Красноярск (391)204-63-61
Курск (4712)77-13-04
Липецк (4742)52-20-81
Магнитогорск (3519)55-03-13
Москва (495)268-04-70
Мурманск (8152)59-64-93
Набережные Челны (8552)20-53-41
Нижний Новгород (831)429-08-12
Новокузнецк (3843)20-46-81
Новосибирск (383)227-86-73
Орел (4862)44-53-42
Оренбург (3532)37-68-04
Пенза (8412)22-31-16
Пермь (342)205-81-47
Ростов-на-Дону (863)308-18-15
Рязань (4912)46-61-64
Самара (846)206-03-16
Санкт-Петербург (812)309-46-40
Саратов (845)249-38-78
Смоленск (4812)29-41-54
Сочи (862)225-72-31
Ставрополь (8652)20-65-13
Тверь (4822)63-31-35
Томск (3822)98-41-53
Тула (4872)74-02-29
Тюмень (3452)66-21-18
Ульяновск (8422)24-23-59
Уфа (347)229-48-12
Челябинск (351)202-03-61
Череповец (8202)49-02-64
Ярославль (4852)69-52-93

Единый адрес: atf@nt-rt.ru | http://www.ashcroft.nt-rt.ru